DK90-BT40-AER16M-2X

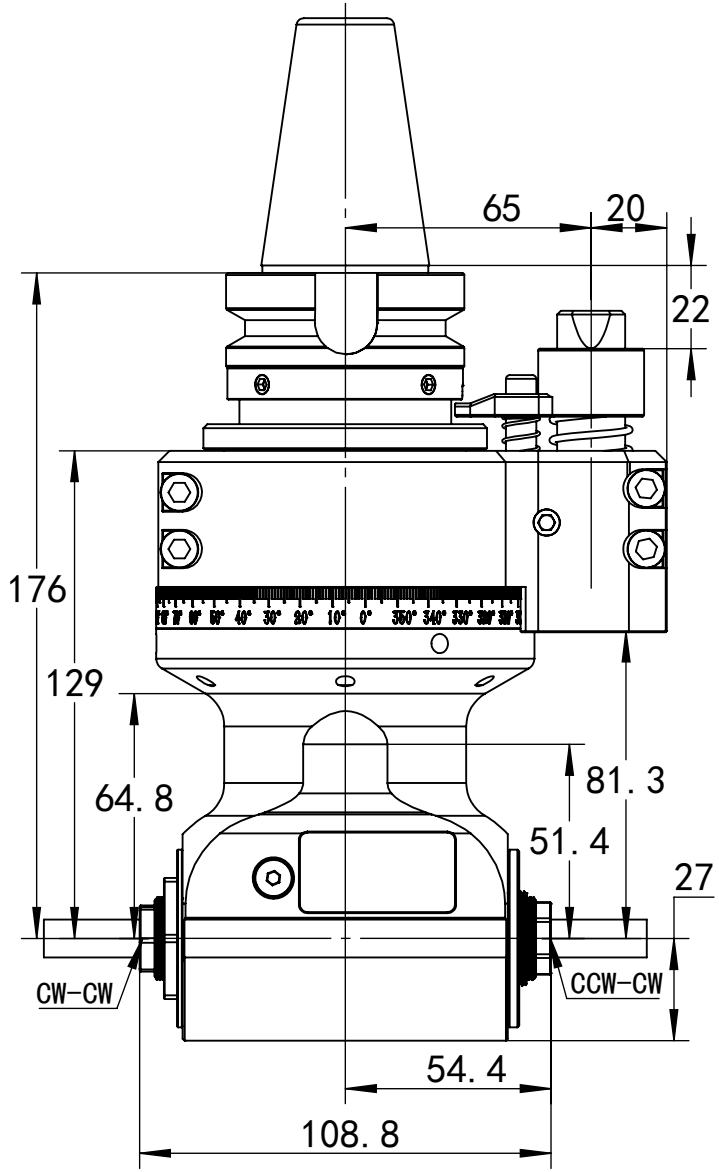

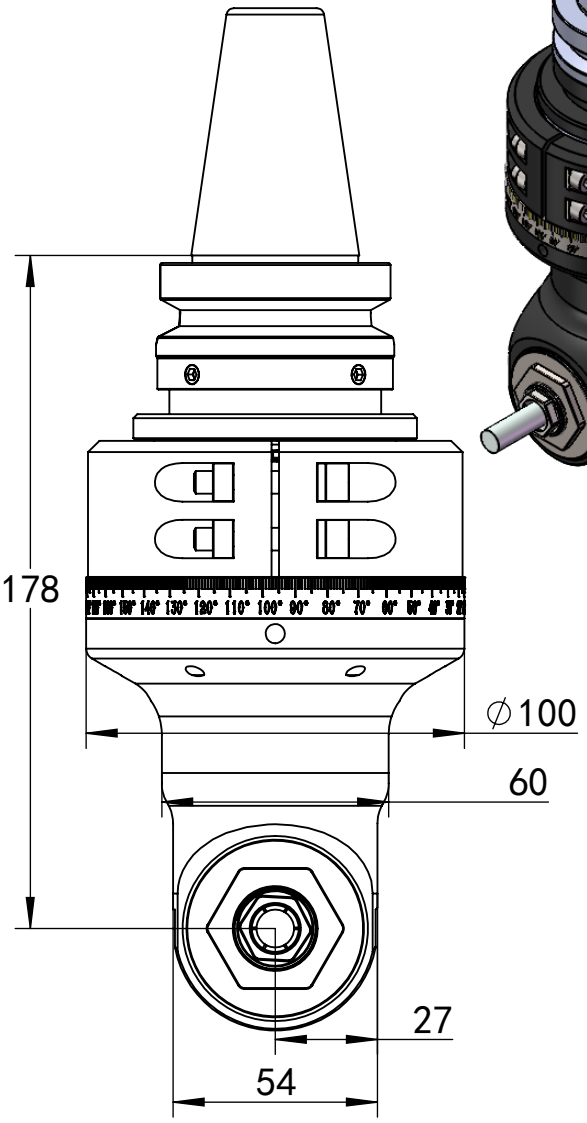

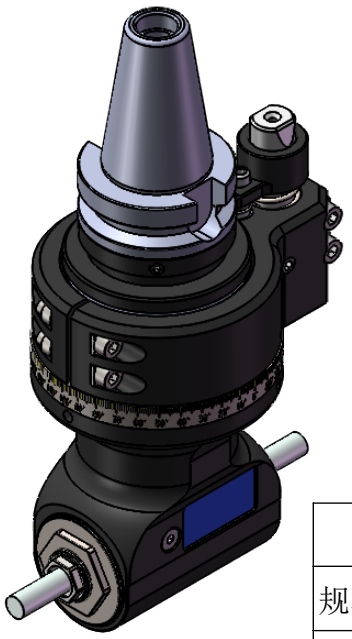

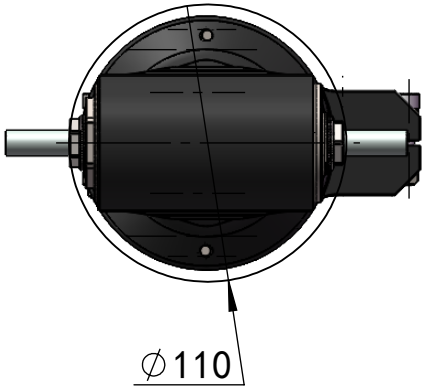

铣头参数表	
规格型号	DK90-BT40-AER16M-2X
驱动刀柄	BT40
其他刀柄	支持
最高转速	5000RPM
主轴转向	CW-CW/CCW-CW
传动比例	1:1
通过直径	D110
夹持范围	D3-D10
攻牙范围	M4-M10
最大扭矩	30.Nm
铣头重量	5.5 kg
库存情况	常备库存
非标定制	支持
客户	
备注	

						主管设计	LW	2021/1/6	审核	ZLM	2021/1/6	图号	DK90-BT40-AER16M-2X		图样代号
												材质	单位	比例	项目名称
												铸件/合金	mm	1:5	合同编号
标记	处数	分区	更改号	签名	年 月 日	标准化	ZBJ	2021/1/6	批准	LW	2021/1/6	共1张 第1张	版本:A/0	替代	