HSK100A-D95-L300-
法兰连接

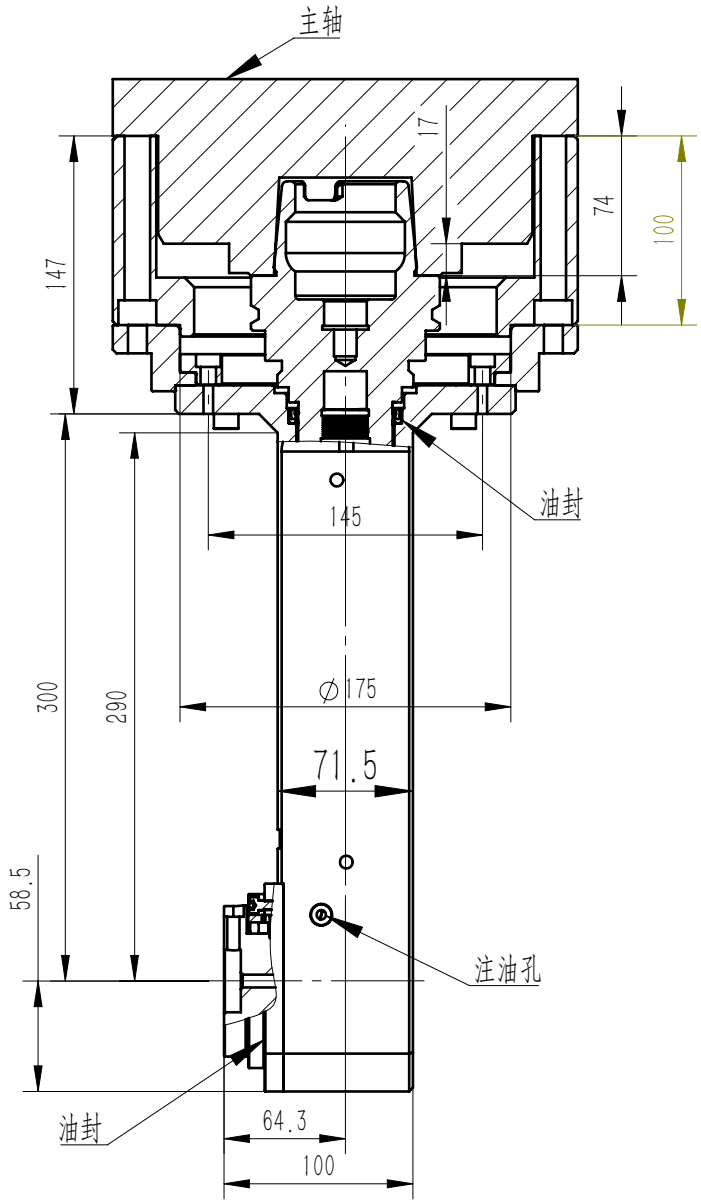

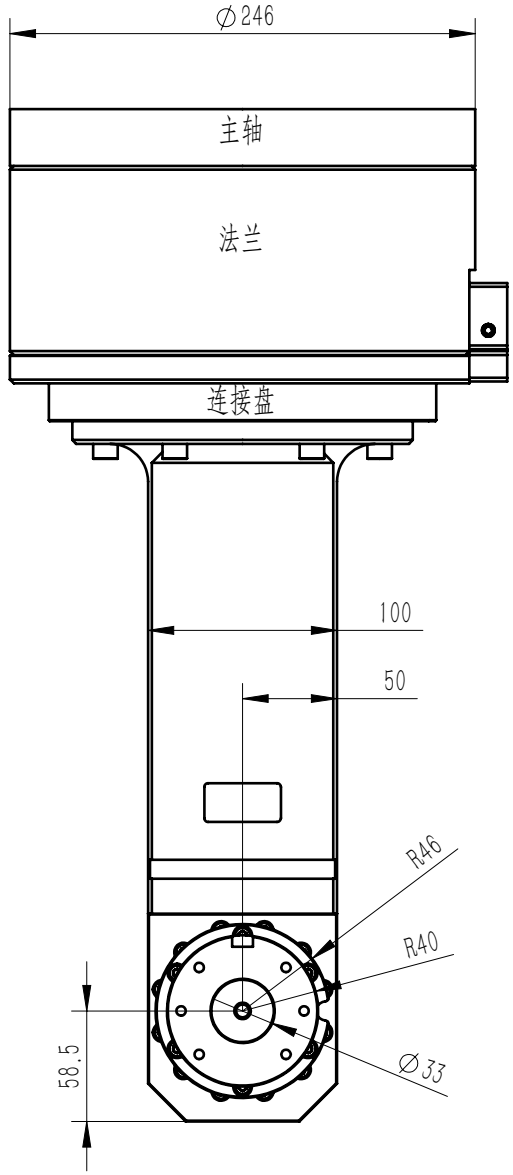

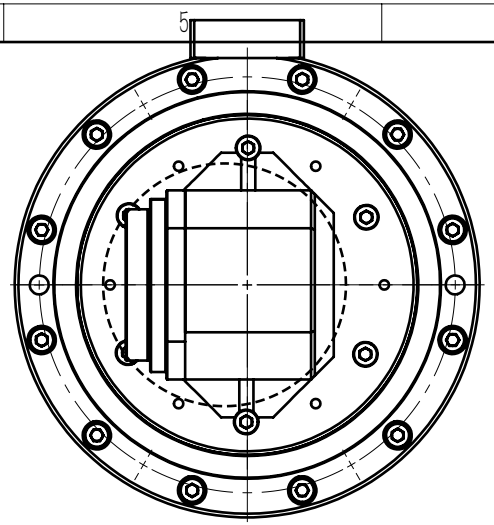

铣头参数表	
规格型号	HSK100A-D95-L300-法兰连接
驱动刀柄	HSK100A
其他刀柄	支持
最高转速	输入3000/输出1500RPM
主轴转向	CW-CW
传动比例	2:1（减速）
通过直径	D130
夹持范围	专用夹头
攻牙范围	/
最大扭矩	46.Nm
铣头重量	44.786 kg
库存情况	/
非标定制	支持
客户	
备注	

图号	HSK100A-D95-L300-法兰连接			图样代号	
材质	单位	比例	项目名称		
铸件/合金	mm	1:2	合同编号		
共1张 第1张	版本:A/0	替代			

标记	处数	分区	更改号	签名	年 月 日	主管设计	LW	2025/3/21	审核	ZLM	2025/3/21
						标准化	ZBJ	2025/3/21	批准	LW	2025/3/21